A-A (1 : 1)

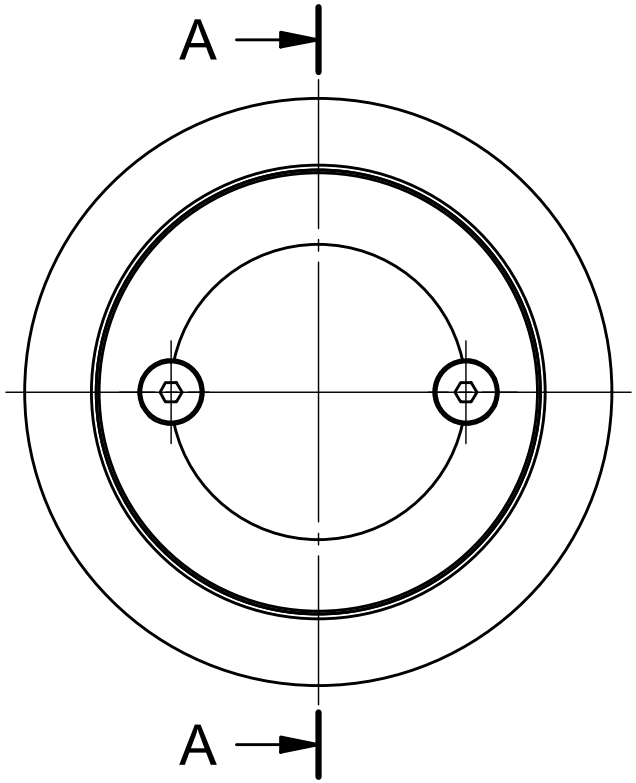

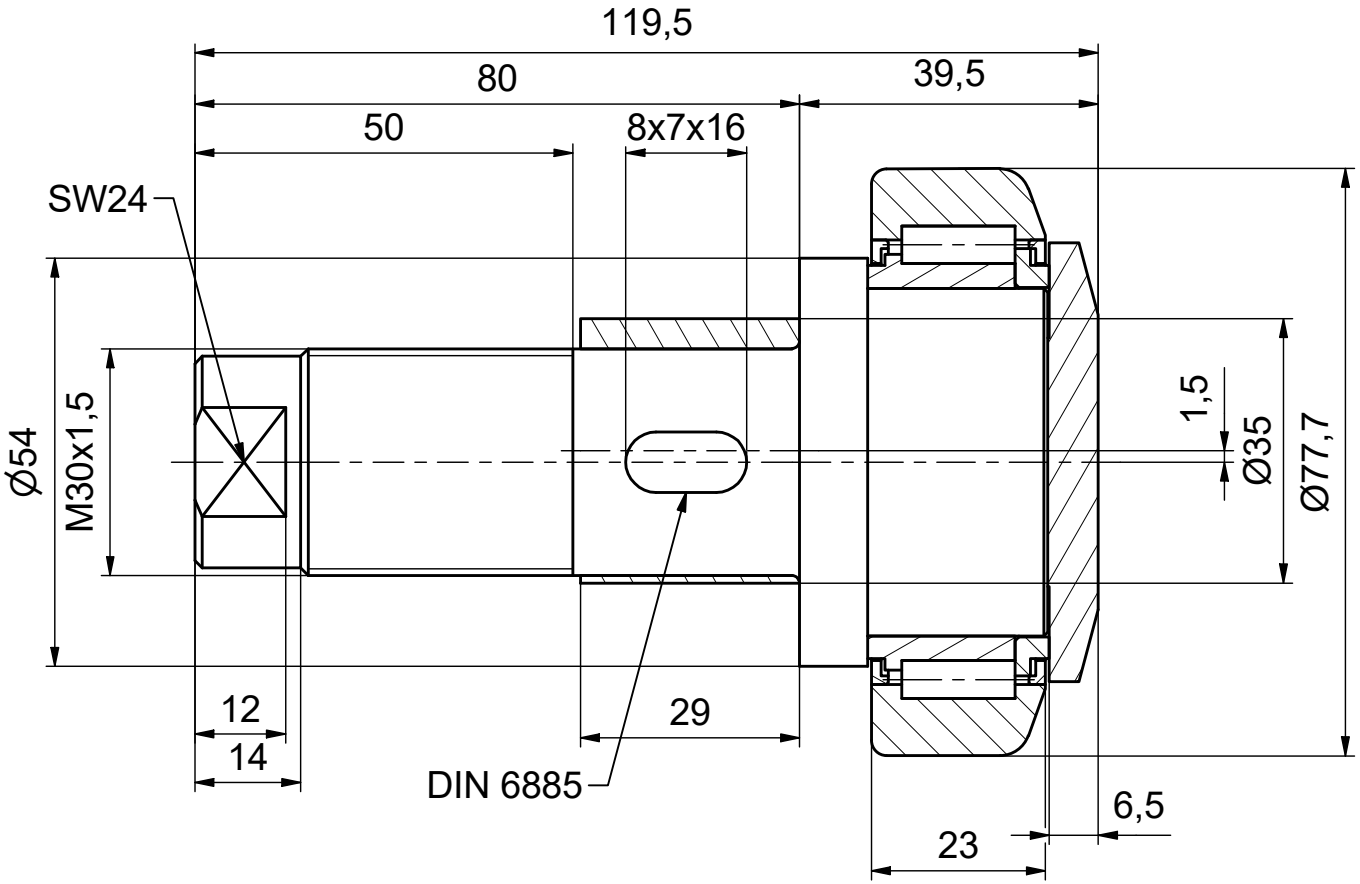

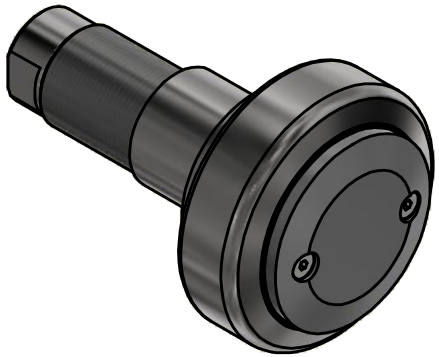

ALFATEC® FÖRDERSYSTEME

Alfatec-Str. 1
D-70794 Filderstadt
Tel.: +49 711 907 400-0
Mail: mail@alfatec.biz
www.alfatec.biz

Allgemeintoleranz nach DIN ISO 2768-1m, DIN ISO 2768-2K oder DIN ISO 13920-B. Werkstückkanten nach DIN ISO 13715. Schutzvermerke nach DIN 34 beachten.

General tolerance after DIN ISO 2768-1m, DIN ISO 2768-2K or DIN ISO 13920-B. Partedge according to DIN ISO 13715 Protection note according to DIN 34 consider.

Typschlüssel/*type code:*

TR 080.1360E

Ø 77,7 mm
mit exzentrischem Schraubbolzen

Beschreibung/*description:*

Tigerrolle

Referenz-Nr./*reference number:*	Maßstab/*scale:*	Blatt/*page:*
1000008617	1 : 1	1 von 1
	Gewicht/*weight:* -	A4